DUMONT

Руководство по эксплуатации
Электрическая ножеточка Dumont

Модель DMKS-1100

DUMONT

Содержание

1. Правила и условия безопасной эксплуатации 3
2. Внешний вид и комплектация 4
3. Эксплуатация 4
4. Обслуживание и уход 6
5. Хранение и транспортировка 6
6. Правила и условия реализации и утилизации 6
7. Сведения об ограничениях в использовании оборудования 6
8. Возможные неисправности и методы их устранения 7
9. Гарантийные обязательства 7
10. Технические характеристики 8
11. Информация об изготовителе и импортере 8

Уважаемый покупатель!

Благодарим вас за покупку продукции торговой марки Dumont.

Dumont – это качество, красота и надёжность, внимательное отношение к потребностям клиентов. Надеемся, что вам понравится продукция компании и вы также будете выбирать наши изделия в будущем.

Электрическая ножеточка Dumont DMKS-1100 позволит наточить ваши ножи за считанные минуты. Благодаря ей вы сможете увеличить срок службы ножей и экономить время на их обслуживании.

Чтобы узнать обо всех продуктах торговой марки, посетите наш сайт dumont.ru

1. Правила и условия безопасной эксплуатации

Внимательно прочитайте инструкцию перед использованием прибора и сохраните ее для дальнейшего использования в качестве справочного материала.

Данный прибор предназначен для заточки стальных и керамических ножей.

Не пытайтесь использовать прибор для заточки канцелярских ножей, ножниц, отверток и других предметов, во избежание повреждения прибора.

Данный прибор предназначен для использования только в домашних условиях.

Внимание! Не используйте устройство в случае повреждений.

Внимание! Все ремонтные работы с ножеточкой должны осуществляться квалифицированным специалистом в авторизованном сервисном центре.

Внимание! Данный прибор не предназначен для использования лицами (включая детей) с ограниченными физическими, сенсорными или умственными способностями, а также лицами, не обладающими соответствующим опытом или знаниями, за исключением случаев, когда лицо, отвечающее за их безопасность, осуществляет надзор.

Не позволяйте детям играть с устройством.

Выключите ножеточку и выньте вилку из розетки, если она не используется долгое время, а также перед чисткой. При отключении шнура питания, возьмите и потяните за вилку, а не за шнур.

Внимание! Убедитесь, что напряжение, указанное в технических характеристиках прибора, соответствует напряжению сети.

Не пользуйтесь устройством мокрыми руками и не допускайте по-

падания жидкостей.
Не допускайте попадания длинных волос и различных предметов во вращающиеся части прибора.
Не допускайте соприкосновения шнура питания с горячими поверхностями и острыми предметами.
Внимание! Не проверяйте остроту заточки, проводя руками или любой другой частью Вашего тела по лезвию ножа. Чтобы избежать травмы, обращайтесь с ножами с максимальной осторожностью.

2. Внешний вид и комплектация

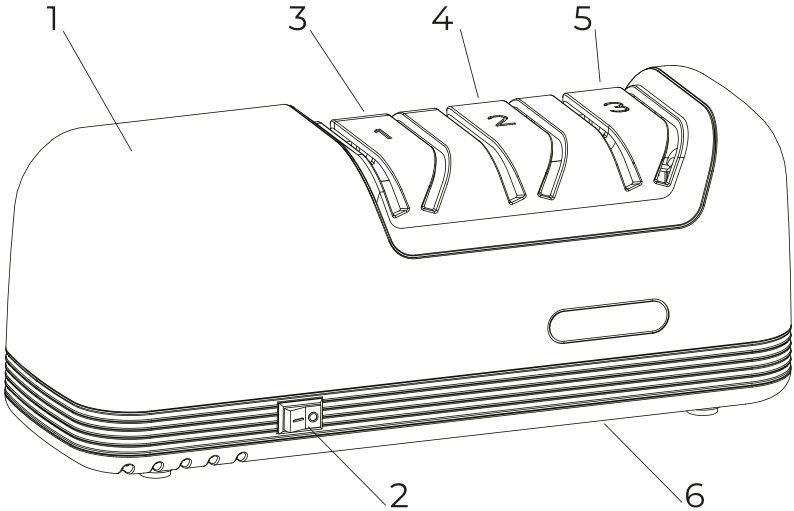

1. Корпус
2. Кнопка вкл/выкл
3. Пазы для грубой заточки ножей
4. Пазы для тонкой заточки ножей
5. Пазы для финишной шлифовки
6. Съемная панель с магнитом

3. Эксплуатация

1. Распакуйте прибор и удалите все этикетки.
2. Тщательно протрите все части прибора перед первым применением.
3. Очистите от пищи и грязи нож, который собираетесь заточить, вытрите его насухо.
4. Поместите прибор на ровную, устойчивую поверхность.

5. Перед первым использованием, не включая устройство, медленно проведите нож через каждый паз для заточки, чтобы узнать точку соприкосновения лезвия и точильного круга.
6. Устройство позволяет затачивать ножи в 3 этапа:
   1 этап - для грубой заточки очень тупых ножей, удаления заусенцев с кромки лезвия;
   2 этап - для создания тонкой и острой кромки лезвия;
   3 этап – для доводки и полировки ножа.
7. Для каждого этапа есть отдельные пазы для заточки левой и правой стороны лезвия.

Использование:

1. Подключите шнур питания к электрической сети и нажмите кнопку включения.
2. Придерживайте одной рукой корпус ножеточки, а другой крепко держите рукоятку ножа.
3. Вложите лезвие ножа в соответствующий паз для грубой заточки (слот 1) и медленно и равномерно проведите ножом по направлению к себе в течение 4-6 секунд для ножей с металлическим лезвием и 6-8 секунд для ножей с керамическим лезвием. Не прилагайте излишних усилий. Повторите несколько раз.
4. Затем повторите действие для другой стороны лезвия в правой канавке слота 1. При заточке старайтесь сохранять угол наклона лезвия в зависимости от части точильной канавки: в левой части лезвие чуть наклонено влево, в правой - вправо.
5. Повторите те же действия в точильном слоте 2, проведя лезвие несколько раз через пазы для тонкой заточки.
6. Слот 3 предназначен для финальной шлифовки лезвия. Повторите действия выше.
7. Осторожно очистите лезвие ножа от образовавшейся металлической стружки.
8. Проверьте остроту ножа, отрезав лист бумаги или кусочек пищи. Если лезвие недостаточно заточено, повторите процесс ещё раз.

Внимание! Для равномерного затачивания ножа с обеих сторон, проводите лезвие через каждый паз с одинаковой скоростью и равным числом повторений.

Внимание! Всегда начинайте с грубой заточки, если нож очень тупой или имеются серьёзные дефекты лезвия.

Срок службы: 3 года

4. Обслуживание и уход

Рекомендуется чистить устройство сразу же после окончания использования.
Перед чисткой прибор должен быть отключен от электросети.
Чистите внешнюю поверхность прибора мягкой тряпкой с использованием неабразивных моющих средств. Вытрите прибор насухо перед повторным использованием.
Чтобы удалить металлическую стружку, собранную магнитом, откройте съёмную панель на нижней части ножеточки и протрите магнит влажной тканью.
Внимание! Не помещайте устройство под проточную воду или в посудомоечную машину.

5. Хранение и транспортировка

Храните прибор в сухом вентилируемом месте вдали от нагревательных приборов. Избегайте воздействия прямого солнечного света. Храните в местах недоступных для детей.
Прибор транспортируется всеми видами транспорта в соответствии с правилами перевозки грузов, действующими на транспорте конкретного вида. При перевозке прибора рекомендуется использовать оригинальную заводскую упаковку.
При транспортировке и хранении запрещается подвергать прибор механическим воздействиям, которые могут привести к повреждению прибора и/или нарушению целостности упаковки.

6. Правила и условия реализации и утилизации

Особых требований по реализации не предусмотрено.
Упаковку, руководство по эксплуатации, а также само устройство необходимо утилизировать в соответствии с местной программой по переработке отходов. Не выбрасывайте устройство вместе с обычным бытовым мусором.

7. Сведения об ограничениях в использовании оборудования

Прибор предназначен для использования в бытовых условиях и может применяться в квартирах, загородных домах, гостиничных номерах, офисах и других подобных местах для непромышленной и некоммерческой эксплуатации.
Данный прибор не предназначен для использования лицами (включая детей) с ограниченными физическими возможностями, ограниченными возможностями сенсорной системы, умственны-

ми возможностями, либо лицами, не имеющими опыт и знания по использованию данного прибора до тех пор, пока их должным образом не будет контролировать или проинструктирует лицо, ответственное за их безопасность.
Ножеточка не предназначена для заточки ножниц, электрических ножей, топоров и прочих аксессуаров с нестандартными лезвиями.

8. Возможные неисправности и методы их устранения

Проблема	Возможная причина	Возможное решение
Сильный нагрев устройства в процессе заточки	Поверхность точильного валика повреждена или стёрлась	Замените устройство.
Устройство не работает	Шнур питания не подключен к розетке. Произошло короткое замыкание цепи.	Подключите шнур питания к розетке.
	Устройство перегрелось вследствие длительного непрерывного использования.	Обратитесь в сервисный центр.

9. Гарантийные обязательства

Мы предоставляем гарантию в течение 1 года с момента покупки.
Если произошла поломка, вам необходимо позвонить по справочной линии потребителей 8-800-511-59-57 или написать на электронную почту service@dumont.ru
Вы можете обратиться к продавцу или уточнить список актуальных авторизованных сервисных центров на официальном сайте dumont.ru.
Для осуществления гарантийного обслуживания вам необходимо предъявить чек на покупку/электронный чек, или заполненный гарантийный талон.
Гарантия признается лишь в том случае, если изделие использовалось в соответствии с руководством по эксплуатации.
Данная гарантия не распространяется на сбои, возникающие в результате ненадлежащего или коммерческого использования продукта
Данная гарантия не распространяется на следующие случаи:

1. Любые повреждения и неисправности, возникающие в результате использования прибора с нарушением рекомендаций руководства по эксплуатации.
2. Любые повреждения и неисправности, возникающие при погрузке, разгрузке и обращении с прибором после его доставки.
3. Любые повреждения и поломки из-за низкого или высокого напряжения, неправильного монтажа.
4. Повреждения и неисправности из-за пожара и/или молнии.
5. Повреждения корпуса прибора.
6. Вмешательство и ремонт оборудования кем-либо, кроме лиц из официальных авторизованных сервисных центров;
7. Проблемы, возникающие при монтаже любых деталей, кроме деталей, поставляемых производителем.

Гарантия недействительна при удалении и повреждении оригинального серийного номера на продукции.

10. Технические характеристики

Напряжение: 220-230 В
Частота: 50 Гц
Мощность: 60 Вт;
Класс защиты: I
Размер: 25x10x9см
Угол заточки: 20°
Работает от сети

11. Информация об изготовителе и импортере

Изготовитель: Нинбо Вантонг Электрон Ко., Лтд
Адрес изготовителя: 2, Сауф МингГуан Роад, МаоШан Индастриал Зон, ДжианШан Таун, ЮинЖоу Дистрикт, Нинбо, Китай
Страна изготовления: Китай
Импортер: АО «Гранд-Трейд». Юридический адрес: 119021, Россия, г. Москва, вн. тер. г. муниципальный округ Хамовники, ул. Льва Толстого, д. 5, стр. 1, этаж 6, помещ./ком. 1/23.
Тел.: +7 495 138-88-55.
e-mail: info@grandtrade.world